Devon&Devon

DOROTHY

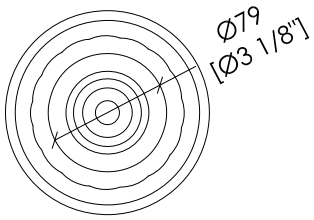

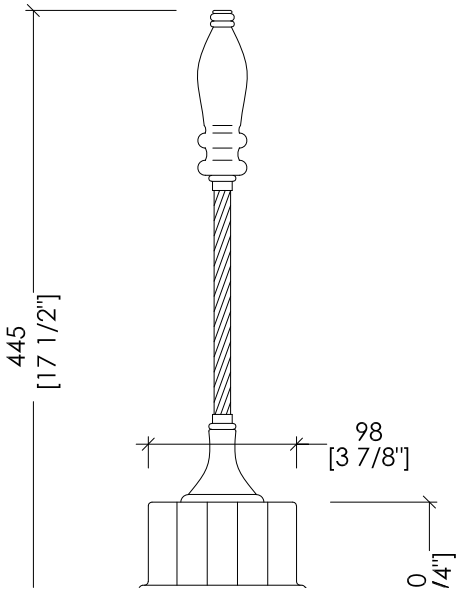

updating **01|2021**

DOR417CR; DOR417OT; DOR417NK

> PORTASCOPINO
> MATERIALE: ottone | ceramica bianca
> FINITURA: cromo | oro chiaro | nickel lucido
> TOLLERANZA: ± 2 %

> TOILET BRUSH HOLDER
> MATERIAL: brass | white ceramic
> FINISH: chrome | light gold | polished nickel
> TOLLERANCE: ± 2 %

N.B. *Tutte le misure sono in millimetri/pollici. Questo disegno è di proprietà Devon&Devon. Non può essere riprodotto o trasmesso a terzi senza autorizzazione.*

N.B. *All measurements are in millimetres/inch. This drawing is property of Devon&Devon. It may not be reproduced or trasmitted to third parties without authorization.*