Devon&Devon

BLACK DANDY

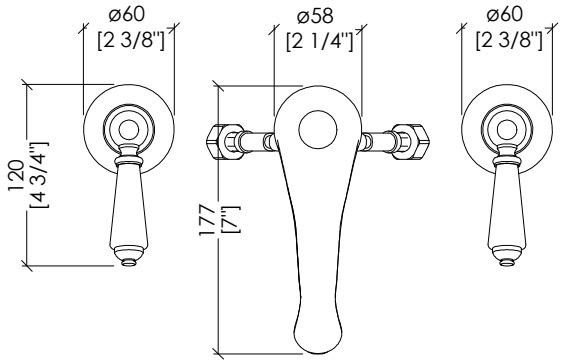

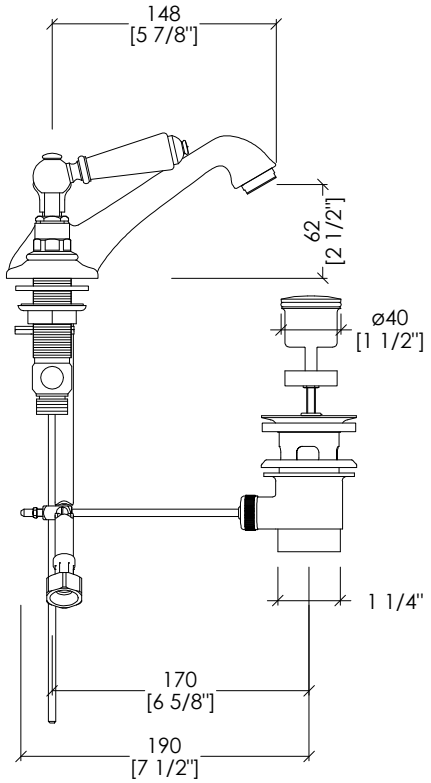

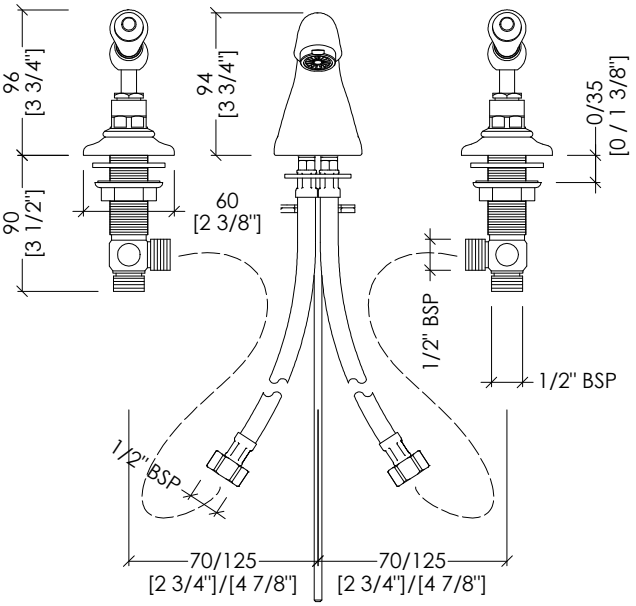

updating **01|2021**

MARF46CRBD; MARF46BD; MARF46ORBD; MARF46NKSBD; MARF46NKSABD; MARF46NNEBD; MARF46ARBD; MARF46BRBD

> BATTERIA LAVABO 3 FORI CON SALTARELLO
> MATERIALE > ottone e porcellana nera
FINITURA: cromo | oro chiaro | oro rosa | nickel lucido | nickel satinato | nickel nero | antico rame | bronzo
> TOLLERANZA: ± 2 %
> DIMENSIONE IMBALLO: mm 500x160x155H
> PESO: 3.17 Kg

> 3 HOLES BASIN SET WITH POP-UP WASTE
> MATERIAL > brass and black porcelain
FINISH: chrome | light gold | rose gold | polished nickel | satin nickel | black nickel | antique copper | bronze
> TOLERANCE: ± 2 %
> PACKAGING SIZE: inch 19 5/8"x6 1/4"x6 1/8"H
> WEIGHT: 7 Lbs

N.B. Tutte le misure sono in millimetri/pollici. Questo disegno è di proprietà Devon&Devon.
Non può essere riprodotto o trasmesso a terzi senza autorizzazione.

N.B. All measurements are in millimetres/inch. This drawing is property of Devon&Devon.
It may not be reproduced or trasmitted to third parties without authorization.